POLY TRIO 8300

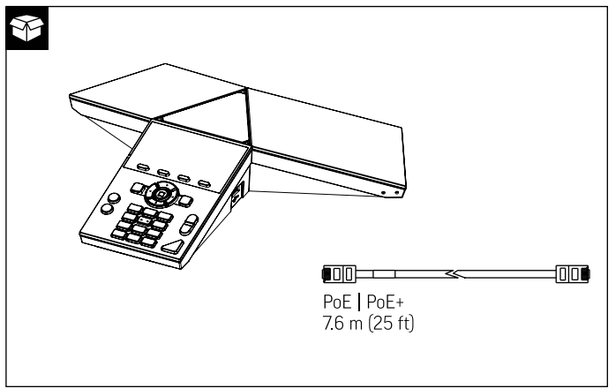

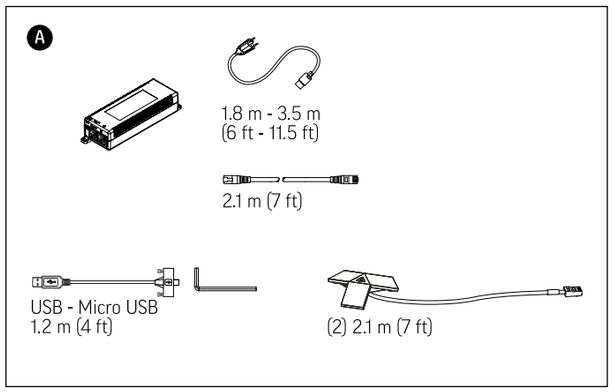

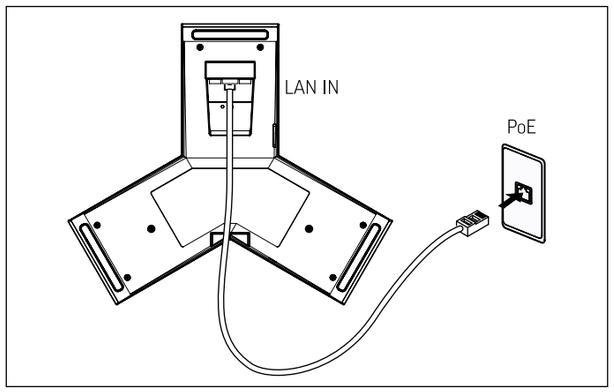

support.hp.com/poly

Poly Trio 8300

UK HP Inc UK Ltd, Regulatory Enquiries, Earley West, 300 Thames Valley Park Drive, Reading, RG6 1PT
EU HP REG 23010, 08028 Barcelona, Spain

© 2024 HP Development Company, L.P. All trademarks are the property of their respective owners.

1725-66890-024C 12.24
RMN/型號/型号/모델명: Trio 8300; Trio 8300 NR; PATX-TRIO-8XXM

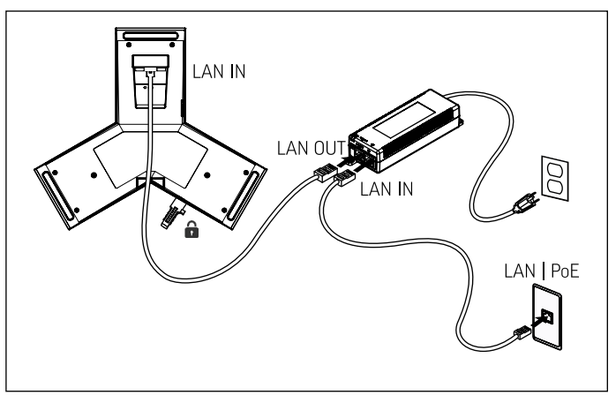

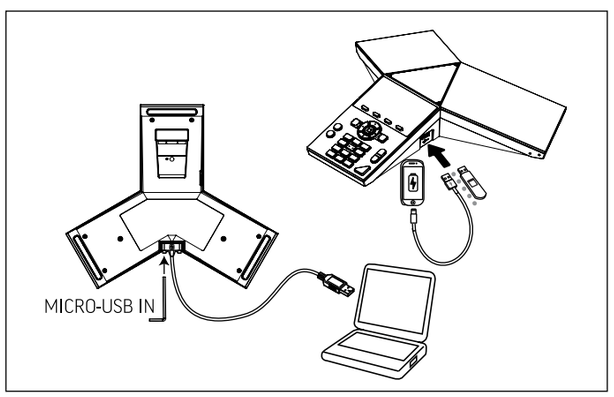

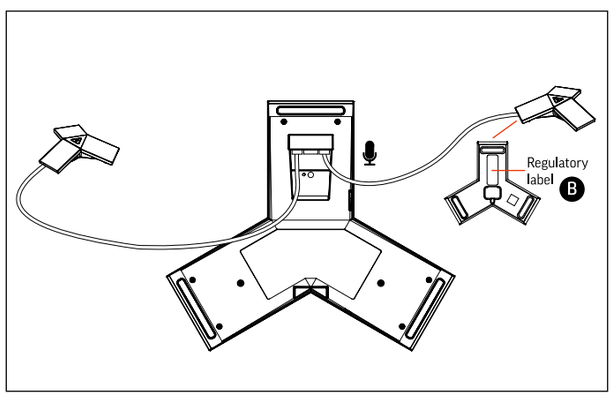

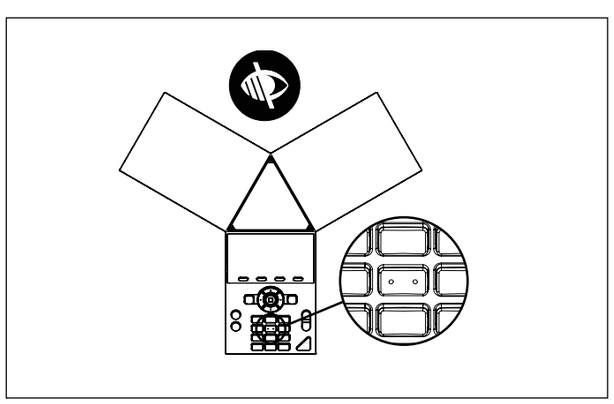

POLY TRIO 8300

Frequency Range	Maximum Transmit Power
2400 MHz–2483.5 MHz	9.99 dBm EIRP
5180 MHz–5710 MHz	18.23 dBm EIRP

C

ENERGY STAR®:
Backlight intensity and timeout can be adjusted in basic user settings menu. By default, after the phone is idle for 40 seconds, the backlight dims. The backlight automatically turns on with any phone activity.

en ENGLISH

A Optional Accessories

B Regulatory label

C Frequency Range | Maximum Transmit Power

Product Description and Specifications
Poly Trio 8300 is an audio-only phone for conference calls.
Microphones: Three cardioid microphones
Microphone range: 3.7 m/12 ft
Operating temperature: 0°C to 40°C (32°F to 104°F)
Minimum dimensions: 15.1 x 3.0 x 13.1 in

Power
This product is powered via PoE or with the optional PoE injector kit from Poly.
PoE injector (optional):
Input: 100-240V ∼ 0.5A 50-60Hz
Output: 50V ⎓ 0.35A
Power-over-Ethernet, built in auto sensing IEEE 802.3af PoE:
Input: 50V ⎓ 0.34A
Use only Poly supplied or approved devices and cables.

Instructions for Use
Initiate a Conference Call
You can initiate a conference by adding a contact during an active call. This merges the contacts into a conference call.
1. Call a contact.
2. After the contact answers, select **Add +**.
   Press the **Add** soft key.
3. Enter another contact's number or select a contact from Contacts or Recent Calls.
   The system adds the contact to the conference call after the contact answers.

Poly Trio 8300 Hardware

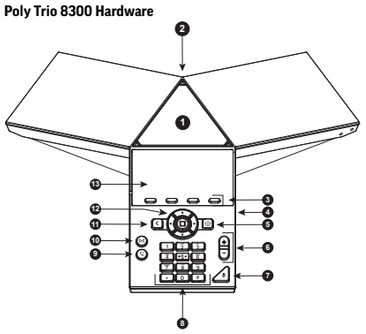

1. Speaker and microphones
2. USB device port
3. Softkeys
4. USB host port
5. Home key
6. Volume keys
7. Mute key
8. Dialpad
9. Hang up
10. Accept call
11. Back key
12. Navigation keys/Select key
13. Screen

Icons and Status Indicators

	Registered line		Received call
	Unregistered line		Call Forwarding enabled
	Active call		Do Not Disturb enabled
	USB device attached		Bluetooth
	Missed call		Paired device
	Placed call		

Maintenance Instructions
When cleaning desk phones with keypads or phone accessories, be careful to not let any of the disinfecting solution seep into the phone or accessory.
1. Unplug all cables from the phone and accessories.
2. Dip a cotton ball into a medicinal isopropyl alcohol and water solution of 70:30, making sure to squeeze out any excess liquid.
3. Wipe all hardware surfaces and be careful not to wipe ports or cable connections.
4. Dip a cotton swab into the alcohol/water solution and clean around the buttons.
5. Let the phone and accessories air-dry completely before reconnecting any cables.

Troubleshooting
Search for product information and answers in the Product Documentation at https://docs.poly.com.
Find troubleshooting information in the Knowledge Base at https://h30434.www3.hp.com/.
Contact Technical Support at https://www.hp.com/us-en/contact-hp/contact.html.

Recycling Poly Products
Poly offers free recycling of its branded products to users. Detailed information is available at https://hp.com/recycle.

Storage and Transportation
Should you need to store the product for a long period of time, you may switch off the mains power supply. Note: Removing power from the product makes it inaccessible remotely for software updates, diagnosis and management.
Period of storage: 7 years under appropriate storage conditions
Storage and transportation temperature: -20°C to 70°C (-4°F to 160°F)
Relative humidity (non-condensing): 5% to 95%

Manufacturing
Find the date of manufacture on the product or packaging in the following format: YYYYMMDD.

Product Serial Number
The product serial number is included on the serial number label in the following format: 12 alphanumeric characters.

Safety and Regulatory
See the enclosed printed Safety Insert, and refer to the *Poly Trio Safety and Regulatory Guide* on https://support.hp.com/poly for all regulatory and safety guidance prior to setup and configuration.

ar العربية

A ملحقات اختيارية

B الملصق التنظيمي

C نطاق التردد | الحد الأقصى لطاقة الإرسال

وصف المنتج ومواصفاته
8300 Poly Trio هو هاتف صوتي فقط للمكالمات الجماعية.
الميكروفونات: ثلاثة ميكروفونات قلبية
نوع الميكروفون: 3.7 م/12 قدم
درجة حرارة التشغيل: 0 إلى 40 درجة مئوية (32 إلى 104 درجة فهرنهايت)
الحد الأدنى للأبعاد: 15.1 x 3.0 x 13.1 بوصة

الطاقة
يتم تشغيل هذا المنتج عبر PoE أو باستخدام مجموعة حاقن PoE الاختيارية من Poly.
حاقن PoE (اختياري):
الإدخال: 100-240 فولت ∼ 0.5 أمبير 50-60 هرتز
الخرج: 50 فولت ⎓ 0.35 أمبير
الطاقة عبر إيثرنت، مستشعر تلقائي مدمج IEEE 802.3af PoE:
الإدخال: 50 فولت ⎓ 0.34 أمبير
لا تستخدم سوى أجهزة وكابلات مزودة أو معتمدة من Poly.

أجهزة 8300 Poly Trio

1. مكبر الصوت والميكروفونات
2. منفذ جهاز USB
3. مفاتيح وظيفية
4. منفذ مضيف USB
5. مفتاح الصفحة الرئيسية
6. مفاتيح مستوى الصوت
7. مفتاح كتم الصوت
8. لوحة الطلب
9. إنهاء المكالمة
10. قبول المكالمة
11. مفتاح الرجوع
12. مفاتيح التنقل / مفتاح التحديد
13. الشاشة

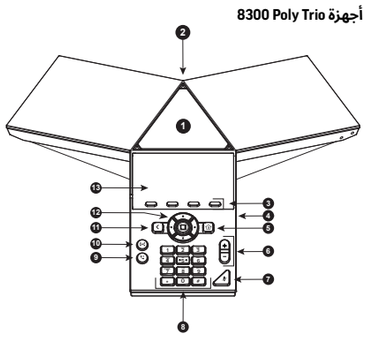

الرموز ومؤشرات الحالة

	خط مسجل		المكالمة المتلقاة
	خط غير مسجل		تم تمكين توجيه المكالمات
	مكالمة نشطة		تم تمكين خاصية عدم الإزعاج
	تم توصيل جهاز USB		بلوتووث
	مكالمة فائتة		جهاز مقترن
	مكالمة تم إجراؤها		

تعليمات الصيانة
عند تنظيف الهواتف المكتبية مع لوحات المفاتيح أو ملحقات الهاتف، احرص على عدم السماح للمحلول المطهر بالتسرب إلى الهاتف أو الملحق.
1. افصل جميع الكابلات من الهاتف والملحقات.
2. اغمس كرة قطنية في محلول كحول أيزوبروبيلي طبي وماء بنسبة 70:30، مع التأكد من التخلص من أي سائل زائد.
3. امسح جميع أسطح الأجهزة واحرص على عدم مسح المنافذ أو توصيلات الكابلات.
4. اغمس مسحة قطنية في محلول الكحول/الماء ونظف حول الأزرار.
5. دع الهاتف والملحقات تجف في الهواء تمامًا قبل إعادة توصيل أي كابلات.

استكشاف الأعطال وإصلاحها
ابحث عن معلومات المنتج والإجابات في مستندات المنتج على https://docs.poly.com.
اعثر على معلومات استكشاف الأعطال وإصلاحها في قاعدة المعرفة على الموقع الإلكتروني https://h30434.www3.hp.com/.
اتصل بالدعم الفني على https://www.hp.com/us-en/contact-hp/contact.html.

التخزين والنقل
إذا دعت الحاجة إلى تخزين المنتج لفترة طويلة، يمكنك إيقاف تشغيل مصدر الطاقة الرئيسي. ملاحظة: يؤدي فصل الطاقة عن المنتج إلى عدم إمكانية الوصول إليه عن بعد لتحديثات البرنامج وتشخيصه وإدارته.
مدة التخزين: 7 سنوات في ظل ظروف التخزين المناسبة
درجة الحرارة التخزين والنقل: -20 إلى 70 درجة مئوية (-4 إلى 160 درجة فهرنهايت)
الرطوبة النسبية (بدون تكاثف): 5% إلى 95%

الإرشادات التنظيمية وتوجيهات السلامة
راجع نشرة السلامة المطبوعة المرفقة، وراجع *دليل السلامة والإرشادات التنظيمية لـ Poly Trio* على الموقع الإلكتروني https://support.hp.com/poly للاطلاع على جميع الإرشادات التنظيمية وتوجيهات السلامة قبل الإعداد والتكوين.

de DEUTSCH

A Optionales Zubehör

B Produktetikett

C Frequenzgang | Max. Sendeleistung

es ESPAÑOL

A Accesorios opcionales

B Etiqueta reglamentaria

C Gama de frecuencias | Potencia máxima de transmisión

Alimentación
Este producto recibe alimentación a través de PoE o con el kit de inyector de PoE opcional de Poly.
Inyector de PoE (opcional):
Entrada: 100-240 V ∼ 0,5 A 50-60 Hz
Salida: 50 V ⎓ 0,35 A
Alimentación por Ethernet, PoE IEEE 802.3af con detección automática integrada:
Entrada: 50 V ⎓ 0,34 A
Utilice únicamente dispositivos y cables suministrados o aprobados por Poly.

Hardware de Poly Trio 8300

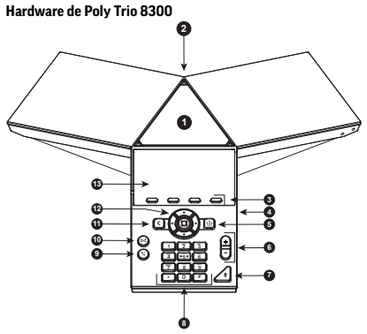

1. Altavoz y micrófonos
2. Puerto de dispositivo USB
3. Teclas programables
4. Puerto de host USB
5. Tecla de inicio
6. Teclas de volumen
7. Tecla de silencio
8. Teclado de marcación
9. Colgar
10. Aceptar llamada
11. Tecla Atrás
12. Teclas de navegación/tecla de selección
13. Pantalla

Instrucciones de mantenimiento
Al limpiar teléfonos de escritorio con teclado o sus accesorios, tenga cuidado de no dejar que la solución desinfectante se filtre en el teléfono o en el accesorio.
1. Desconecte todos los cables del teléfono y de los accesorios.
2. Moje una bola de algodón en una solución de alcohol isopropílico medicinal y agua con una relación de mezcla de 70:30, asegurándose de escurrir el exceso de líquido.
3. Limpie con ella todas las superficies del hardware y tenga cuidado de no pasarla por los puertos ni las conexiones de los cables.
4. Moje un bastoncillo de algodón en la solución de alcohol y agua y limpie alrededor de los botones.
5. Deje que el teléfono y los accesorios se sequen al aire por completo antes de volver a conectar ningún cable.

Resolución de problemas
Busque información y respuestas sobre el producto en la documentación del producto en https://docs.poly.com.
Encontrará información para resolver problemas en la Knowledge Base en https://h30434.www3.hp.com/.
Contacte con el servicio de soporte técnico en https://www.hp.com/us-en/contact-hp/contact.html.

Seguridad y normativas
Consulte el folleto de seguridad impreso que se adjunta y consulte la *Guía sobre seguridad y normativas de Poly Trio* en https://support.hp.com/poly para obtener toda la orientación sobre normativas y seguridad antes de la instalación y la configuración.

fr FRANÇAIS

A Accessoires en option

B Étiquette réglementaire

C Bande de fréquences| Puissance de transmission maximale

ja 日本語

A オプションのアクセサリ

B 法規制のラベル

C 周波数レンジ | 最大送信電力

安全性と規制
同封の印刷された安全インサートを参照し、セットアップと構成の前に、すべての規制および安全ガイダンスについては、https://support.hp.com/poly のPolyTrio安全および規制ガイドを参照してください。

ko 한국어

A 옵션 부속품

B 규제 라벨

C 주파수 범위 | 최대 전송 전력

제품 설명 및 사양
Poly Trio 8300은 회의 통화를 위한 오디오 전용 전화기입니다.
마이크: 카디오이드 마이크 3개
마이크 범위: 3.7m/12피트
작동 온도: 0°C ~ 40°C (32°F ~ 104°F)
최소 크기: 15.1 x 3.0 x 13.1인치

사용 지침
회의 통화 시작하기
현재 통화에 연락처를 추가하여 회의를 시작할 수 있습니다. 이렇게 하면 연락처가 회의 통화에 포함됩니다.
1. 연락처에 전화를 겁니다.
2. 연락처가 응답하면 **추가+**를 선택합니다.
   추가 소프트 키를 누릅니다.
3. 다른 연락처의 번호를 입력하거나 연락처 또는 최근 통화에서 연락처를 선택합니다.
   시스템은 연락처가 응답한 후 회의 통화에 연락처를 추가합니다.

안전 및 규제 고지
설치 및 구성 전에 동봉된 안전 인서트 사본을 참조하고 support.hp.com/poly의 *Poly Trio 안전 및 규제 가이드*에서 규제 및 안전 지침을 참조해 주십시오.

kk ҚАЗАҚ ТІЛІ

EAC

Ⓐ Қосымша керек-жарақтар

Ⓑ Талаптарға сайкестік туралы затбелгі

Ⓒ Жиілік диапазоны | Максималды тарату қуаты

Өнімнің сипаттамасы және спецификациясы
Poly Trio 8300 – конференция қоңырауларына арналған тек дыбыстық телефон.
Микрофон: Үш кардиоидты микрофон
Микрофон диапазоны: 3,7 м/12 фут
Жұмыс температурасы: 0°C-40°C аралығы (32°F-104°F)
Минималды өлшемдер: 15,1 x 3,0 x 13,1 дюйм

Қуат
Бұл өнім PoE желісі арқылы немесе Poly қосымша PoE инжекторымен қуатталады.
PoE инжекторы (міндетті емес):
Кіріс қуат: 100-240 В ∼ 0,5A 50-60 Гц
Шығыс қуат: 50 В ⎓ 0,35 A
Ethernet желісінен қуаттану, IEEE 802.3af PoE кірістірілген автоматты тану:
Кіріс қуат: 50 В ⎓ 0,34 A
Тек Poly жеткізген немесе бекіткен құрылғыларды және кабельдерді пайдаланыңыз.

Poly Trio 8300 жабдығы

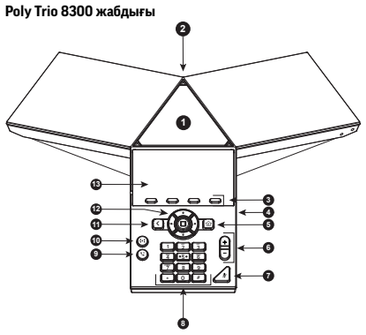

❶ Динамик және микрофондар
❷ USB құрылғысының порты
❸ Функционалды пернелер
❹ USB хостының порты
❺ Үй пернесі
❻ Дыбыс деңгейі пернелері
❼ Дыбысты өшіру пернесі
❽ Теру тақтасы
❾ Тұтқаны қою
❿ Қоңырауды қабылдау
⓫ Артқа пернесі
⓬ Навигация пернелері/ Таңдау пернесі
⓭ Экран

Белгішелер мен күй индикаторлары

	Тіркелген желі
	Тіркелмеген желі
	Белсенді қоңырау
	USB құрылғысы жалғанған
	Қабылданбаған қоңырау
	Шалынған қоңырау

	Қабылданған қоңырау
	Қоңырауларды қайта адрестеу қосылды
	Мазаламау режимі қосылды
	Bluetooth
	Жұптастырылған құрылғы

Техникалық күтім жөніндегі нұсқаулар
Пернетақта немесе телефон керек-жарақтары бар үстел телефондарын тазалаған кезде, дезинфекциялау ерітіндісінің телефонға немесе керек-жарақка түсуіне жол бермеңіз.
1. Барлық кабельдерді телефон мен керек-жарақтардан ажыратыңыз.
2. Мақтаны домалақтап, медициналық изопропилен спирті мен судың 70:30 ерітіндісіне малып, артық сұйықтықты сығып тастаңыз.
3. Барлық жабдықтың беттерін сүртіңіз және порттарды немесе кабель қосылымдарын сүртпеңіз.
4. Мақта тығынын спирт/су ерітіндісіне малып, түймелердің жан-жағын сүртіп шығыңыз.
5. Қандай да бір кабельдерді қайта жалғамас бұрын телефон мен керек-жарақтарды толығымен құрғатыңыз.

Ақауларды жою
Өнім туралы ақпарат пен жауаптарды төмендегі сайттағы Өнім құжаттамасынан іздеңіз: https://docs.poly.com.
Ақаулықтарды жою туралы ақпаратты Білім базасынан https://h30434.www3.hp.com/ сілтемесіне өтіп табыңыз.
Техникалық қолдау көрсету бөлімімен https://www.hp.com/us-en/contact-hp/contact.html сілтемесі бойынша хабаралсыңыз.

Сақтау және тасымалдау
Өнімді ұзақ уақыт бойы сақтау керек болса, электр
қуатын ажыратуға болады. Ескертпе: Өнімді қуат көзінен ажыратқанда
ол бағдарламалық жасақтаманы жаңарту, диагностикалау және басқару үшін қашықтан қол жетімсіз болады.
Сақтау мерзімі: тиісті сақтау шарттары сақталғанда, 7 жыл
Сақтау және тасымалдау температурасы: -20 °C және 70 °C аралығында (40-°F160°F)
Салыстырылмалы ылғалдылық (конденсациясыз): 5-95% аралығы

Өндіру
Өндірілген күні өнімде немесе өнімнің сыртқы қаптамасында мына форматта берілген: YYYYMMDD.

Қауіпсіздік пен нормативтер туралы ақпарат
Орнату және конфигурациялау алдында қосымша берілген қауіпсіздік техникасы жөніндегі баспа қосымша парағын қараңыз және барлық нормативтік және қауіпсіздік нұсқауларды https://support.hp.com/poly сілтемесі бойынша *Poly Trio бойынша Қауіпсіздік және нормативтер туралы нұсқаудан* қараңыз.

Local Representative
HP Global Trading B.V., Kazakhstan Branch, Republic of Kazakhstan, 050040, Almaty, Bostandykskiy District, Al Farabi Avenue 77/7

pt PORTUGUÊS

Ⓐ Acessórios opcionais

Ⓑ Etiqueta regulatória

Ⓒ Intervalo de frequências | Potência máxima de transmissão

Alimentação
Este produto é alimentado através de PoE ou do kit do injetor PoE opcional da Poly.
Injetor PoE (opcional):
Entrada: 100-240 V ∼ 0,5 A 50-60 Hz
Saída: 50 V ⎓ 0,35 A
Power-over-Ethernet, PoE IEEE 802.3af incorporada com deteção automática:
Entrada: 50 V ⎓ 0,34 A
Utilize apenas dispositivos e cabos fornecidos ou aprovados pela Poly.

Hardware do Poly Trio 8300

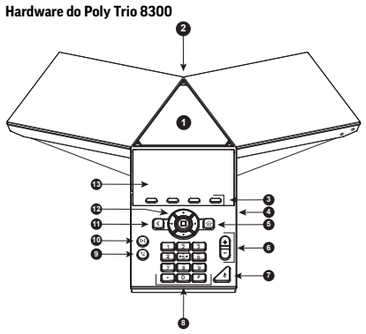

❶ Altifalante e microfones
❷ Porta do dispositivo USB
❸ Teclas de função
❹ Porta do anfitrião USB
❺ Tecla da Página inicial
❻ Teclas de volume
❼ Tecla Silenciar
❽ Teclado de marcação
❾ Desligar
❿ Aceitar chamada
⓫ Tecla Voltar
⓬ Teclas de navegação/tecla Selecionar
⓭ Ecrã

Instruções de manutenção
Ao limpar telefones fixos com teclados ou acessórios telefónicos, tenha cuidado para não permitir que a solução desinfetante penetre no telefone ou acessório.
1. Desligue todos os cabos do telefone e dos acessórios.
2. Mergulhe uma bola de algodão numa solução medicinal de álcool isopropílico e água numa proporção de 70:30, espremendo o excesso de líquido.
3. Limpe todas as superfícies de hardware e tenha cuidado para não limpar as portas ou as ligações dos cabos.
4. Mergulhe um cotonete na solução de álcool/água e limpe à volta dos botões.
5. Deixe o telefone e os acessórios secarem completamente ao ar antes de voltar a ligar algum cabo.

Resolução de problemas
Pode encontrar informações e respostas sobre o produto na documentação do produto em https://docs.poly.com.
Encontre informações sobre resolução de problemas na Base de Dados de Conhecimento em https://h30434.www3.hp.com/.
Contacte o apoio técnico através do site https://www.hp.com/us-en/contact-hp/contact.html.

Segurança e regulamentação
Consulte o folheto de segurança impresso incluído e consulte o *Guia de Segurança e Regulamentação do Poly Trio* em https://support.hp.com/poly para obter todas as orientações regulamentares e de segurança antes da instalação e configuração do aparelho.

Este equipamento não tem direito à proteção contra interferência prejudicial e não pode causar interferência em sistemas devidamente autorizados. Para maiores informações consulte o site da ANATEL - www.anatel.gov.br.

ru РУССКИЙ

EAC

Ⓐ Дополнительные принадлежности

Ⓑ Ярлык с нормативным уведомлением

Ⓒ Частотный диапазон | Максимальная мощность передачи

Описание и характеристики продукта
Poly Trio 8300 – телефон для конференц-связи в режиме голосовых звонков.
Микрофоны: Три кардиоидных микрофона
Дальность действия микрофона: 3,7 м
Рабочая температура: 0 °C-40 °C
Минимальные размеры: 38,4 x 7,6 x 33,3 см

Электропитание
Питание осуществляется по кабелю PoE или от PoE-инжектора Poly, приобретаемого дополнительно.
Инжектор PoE (в комплект не входит):
Вход: 100-240 В ∼ 0,5 A 50-60 Гц
Выход: 50 В ⎓ 0,35 A
Питание по сети Ethernet с автоопределением PoE IEEE 802.3af:
Вход: 50 В ⎓ 0,34 A
Используйте только поставляемые или одобренные компанией Poly устройства и кабели.

Устройство Poly Trio 8300

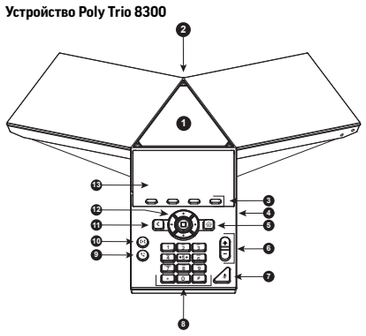

❶ Динамик и микрофоны
❷ Разъем для подключения USB-устройств
❸ Программные клавиши
❹ USB разъем узлового устройства
❺ Клавиша «Исходный»
❻ Регулировка громкости
❼ Клавиша отключения звука
❽ Панель набора номера
❾ Завершить вызов
❿ Принять вызов
⓫ Клавиша «Назад»
⓬ Клавиши навигация / выбор
⓭ Экран

Значки и индикаторы состояния

	Зарегистрированная линия
	Незарегистрированная линия
	Активный вызов
	USB-устройство подключено
	Пропущенный звонок
	Исходящий звонок

	Принятый звонок
	Включена переадресация звонков
	Включен режим «Не беспокоить»
	Bluetooth
	Зарегистрированное устройство

Обслуживание
При чистке телефонов для конференций, настольных телефонов с клавиатурой или принадлежностей для телефона нельзя допускать попадания дезинфицирующего раствора внутрь корпуса.
1. Отсоедините от телефона все кабели и принадлежности.
2. Погрузите ватный диск в раствор медицинского изопропилового спирта в воде в соотношении 70:30. Отожмите излишки жидкости.
3. Протрите все поверхности, но не протирайте разъемы на корпусе или коннекторы кабелей.
4. Окуните ватный тампон в спиртовой раствор и протрите поверхность вокруг кнопок.
5. Перед подключением кабелей необходимо дать телефону и принадлежностям полностью просохнуть на воздухе.

Устранение неполадок
Сведения об изделии и ответы на вопросы имеются в документации на сайте https://docs.poly.com.
Информация об устранении неполадок имеется в базе знаний https://h30434.www3.hp.com/.
Связь с технической поддержкой https://www.hp.com/us-en/contact-hp/contact.html.

Хранение и транспортировка
При необходимости хранить изделие в течение длительного времени следует отключить устройство от сети. Примечание. После отключения питания устройства удаленное обновление программного обеспечения, диагностика и управление становятся невозможными.
Срок хранения: 7 лет при надлежащих условиях хранения
Температура хранения и транспортировки: от –20°C до 70°C
Относительная влажность (без конденсации): от 5% до 95%

Дата изготовления
Дата изготовления указана снаружи на изделии или упаковке в следующем формате: ГГГГММДД.

Безопасность и законодательство
Перед установкой и настройкой оборудования изучите все нормативные документы и рекомендации по безопасности, ознакомьтесь с печатным вкладышем по технике безопасности и смотрите *Руководство пользователя по технике безопасности и нормативному регулированию для Poly Trio* на https://support.hp.com/poly.

sr SRPSKI

Ⓐ Opcioni pribor

Ⓑ Regulatorna oznaka

Ⓒ Frekventni raspon | Maksimalna snaga prenosa

Opis i specifikacija proizvoda
Poly Trio 8300 je telefon samo sa zvukom za konferencijske pozive.
Mikrofoni: tri kardioidna mikrofona
Domet mikrofona: 3,7 m / 12 ft
Radna temperatura: 0 °C do 40 °C (32 °F do 104 °F)
Minimalne dimenzije: 15,1 x 3,0 x 13,1 in

Snaga
Ovaj proizvod se napaja preko PoE ili sa opcionim PoE kompletom injektora kompanije Poly.
PoE injektor (opciono):
Ulaz: 100-240 V ∼ 0,5 A 50-60 Hz
Izlaz: 50 V ⎓ 0,35 A
Napajanje preko mrežne veze (PoE), ugrađen automatski senzing IEEE 802.3af PoE:
Ulaz: 50 V ⎓ 0,34 A
Koristite samo uređaje i kablove koje je isporučila ili odobrila kompanija Poly.

Uputstvo za upotrebu
Pokretanje konferencijskog poziva
Konferenciju možete započeti dodavanjem kontakta tokom aktivnog poziva. Time se kontakti spajaju u konferencijski poziv.
1. Pozovite kontakta.
2. Kada kontakt odgovori, izaberite **Dodaj+**.
   Pritisnite softverski taster **Dodaj**.
3. Unesite broj drugog kontakta ili izaberite kontakta sa spiska „Kontakti" ili „Nedavni pozivi".
   Sistem dodaje kontakta u konferencijski poziv nakon što kontakt odgovori.

Hardver uređaja Poly Trio 8300

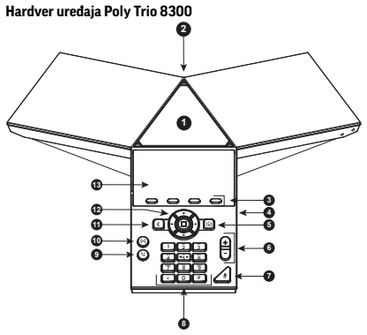

❶ Zvučnik i mikrofoni
❷ USB priključak na uređaju
❸ Softverski tasteri
❹ USB priključak na domaćinu
❺ Taster za početni ekran
❻ Tasteri za jačinu zvuka
❼ Taster za isključivanje zvuka
❽ Tastatura za biranje brojeva
❾ Prekid veze
❿ Prihvatanje poziva
⓫ Taster za povratak
⓬ Tasteri za navigaciju / taster za izbor
⓭ Ekran

Ikone i indikatori statusa

	Registrovana linija
	Neregistrovana linija
	Aktivan poziv
	USB uređaj priključen
	Propušten poziv
	Upućen poziv

	Primljen poziv
	Prosleđivanje poziva je omogućeno
	„Ne uznemiravaj" je omogućeno
	Bluetooth
	Upareni uređaj

Uputstvo za održavanje
Kada čistite stone telefone sa tastaturama ili priborom za telefon, pazite da rastvor za dezinfekciju ne prodre u telefon ili dodatnu opremu.
1. Isključite sve kablove iz telefona i dodatne opreme.
2. Umočite lopticu od vate u rastvor medicinskog izopropil-alkohola i vode u odnosu 70:30 tako da obavezno istisnete svu suvišnu tečnost.
3. Obrišite sve hardverske površine pazeći da ne brišete priključke ili kablovske veze.
4. Umočite pamučni štapić u rastvor alkohola/vode i očistite oko dugmadi.
5. Ostavite telefon i dodatnu opremu da se potpuno osuše na vazduhu pre nego što ponovo povežete bilo koji kabl.

Otklanjanje problema
Informacije o proizvodu i odgovore potražite u dokumentaciji o proizvodu na veb-lokaciji https://docs.poly.com.
Informacije o otklanjanju problema potražite u bazi znanja na veb-lokaciji https://h30434.www3.hp.com/.
Tehničku podršku kontaktirajte na veb-lokaciji https://www.hp.com/us-en/contact-hp/contact.html.

Skladištenje i transport
Ako je potrebno da uskladištite proizvod na duži vremenski period, možete isključiti mrežno napajanje. Napomena: Odvajanjem napajanja od proizvoda on će postati daljinski nedostupan za ažuriranja softvera, dijagnostiku i upravljanje.
Period skladištenja: 7 godina u odgovarajućim uslovima skladištenja
Temperatura skladištenja i transporta: -20 °C do 70 °C (-4 °F do 160 °F)
Relativna vlažnost (bez kondenzacije): 5% do 95%

Bezbednost i regulativa
U priloženom odštampanom sigurnosnom umetku, kao i u dokumentu *Poly Trio - vodič za bezbednost i propise* na veb-lokaciji https://support.hp.com/poly potražite sve regulatorne i bezbednosne smernice pre podešavanja i konfigurisanja.

tr TÜRKÇE

Ⓐ İsteğe Bağlı Aksesuarlar

Ⓑ Düzenleme etiketi

Ⓒ Frekans Aralığı | Maksimum İletim Gücü

Ürün Açıklaması ve Spesifikasyonlar
Poly Trio 8300, konferans görüşmelerine yönelik yalnızca ses özellikli bir telefondur.
Mikrofonlar: Üç kardioid mikrofon
Mikrofon menzili: 3,7 m/12 ft
Çalışma sıcaklığı: 0 °C ila 40 °C (32 °F ila 104 °F)
Minimum boyutlar: 15,1 x 3,0 x 13,1 inç

Güç
Bu ürün, PoE aracılığıyla veya Poly'nin isteğe bağlı PoE enjektör kitiyle çalıştırılır.
PoE enjektörü (isteğe bağlı):
Giriş: 100-240 V ∼ 0,5 A 50-60 Hz
Çıkış: 50 V ⎓ 0,35 A
Ethernet üzerinden Güç, dahili otomatik algılamalı IEEE 802.3af PoE:
Giriş: 50 V ⎓ 0,34 A
Yalnızca Poly tarafından sağlanan veya onaylı cihaz ve kablolar kullanın.

Poly Trio 8300 Donanımı

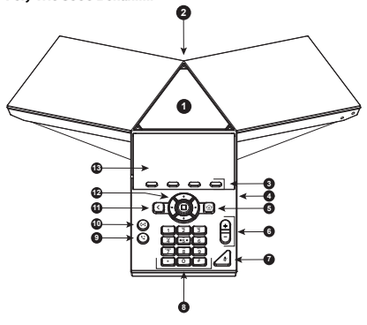

❶ Hoparlör ve mikrofonlar
❷ USB aygıtı bağlantı noktası
❸ Ekran tuşları
❹ USB ana bilgisayar bağlantı noktası
❺ Ana sayfa tuşu
❻ Ses tuşları
❼ Sessize alma tuşu
❽ Tuş takımı
❾ Kapat
❿ Aramayı kabul et
⓫ Geri tuşu
⓬ Gezinme tuşları/Seçme tuşu
⓭ Ekran

Simgeler ve Durum Göstergeleri

	Kayıtlı hat
	Kayıtsız hat
	Aktif arama
	USB aygıtı takılı
	Cevapsız arama
	Gerçekleşen arama

	Gelen arama
	Arama Yönlendirme etkin
	Rahatsız Etmeyin etkin
	Bluetooth
	Eşlenen cihaz

Bakım Talimatları
Tuş takımı veya telefon aksesuarları bulunan masa telefonlarını temizlerken dezenfektan solüsyonunun telefona veya aksesuara sızmamasına dikkat edin.
1. Tüm kabloları telefondan ve aksuarlardan çıkarın.
2. Bir pamuk topunu 70:30 oranında tıbbi izopropil alkol ve su çözeltisine batırın ve fazla sıvıyı sıktığınızdan emin olun.
3. Tüm donanım yüzeylerini silin ve bağlantı noktalarını veya kablo bağlantılarını silmemeye dikkat edin.
4. Pamuklu bir bezi alkol/su solüsyonuna batırın ve düğmelerin çevresini temizleyin.
5. Herhangi bir kabloyu yeniden bağlamadan önce, telefonun ve aksesuarların havayla tamamen kurumasına izin verin.

Sorun Giderme
Ürün bilgisinde ve şu adreste bulunan Ürün Dokümantasyonundaki yanıtlarda arayabilirsiniz: https://docs.poly.com.
Sorun Giderme bilgilerini şu adreste bulunan Bilgi Tabanında bulabilirsiniz: https://h30434.www3.hp.com/.
Teknik Destek ile https://www.hp.com/us-en/contact-hp/contact.html adresinden iletişime geçebilirsiniz.

Depolama ve Nakliye
Ürünün uzun süre depolanması gerekiyorsa, ana güç kaynağını kapatabilirsiniz. Not: Üründeki gücün kesilmesi; yazılım güncellemeleri, teşhis ve yönetim için ürünü uzaktan erişilemez hale getirir.
Depolama süresi: Uygun depolama koşullarında 7 yıl
Nakliye sıcaklığı: -20 ila 70 °C (-4 ila 160 °F)
Bağıl nem (yoğuşmasız): %5 ila %95

İmalat
Ürünün veya ambalajın üzerinde bulunan aşağıdaki formattaki imalat tarihini bulun: YYYYAAGG.

Güvenlik ve Mevzuat
Ekte basılı bulunan Güvenlik Eki'ne bakın ve kurulum ve yapılandırma öncesindeki tüm mevzuat ve güvenlik bilgileri için https://support.hp.com/poly adresinde bulunan *Poly Trio Güvenlik ve Mevzuat Kılavuzu'nu* inceleyin.

uk УКРАЇНСЬКА

Ⓐ Додаткове приладдя

Ⓑ Ярлик із нормативним повідомленням

Ⓒ Частотний діапазон | Максимальна потужність передачі

Опис і характеристики
Poly Trio 8300 – телефон для конференц-зв'язку в режимі голосових дзвінків.
Мікрофони: Три кардіоїдні мікрофони
Дальність дії мікрофона: 3,7 м
Робоча температура: 0 °C-40 °C
Мінімальні розміри: 38,4 x 7,6 x 33,3 см

Електроживлення
Живлення здійснюється по кабелю PoE або від PoE-інжектора Poly, що можна придбати додатково.
Інжектор PoE (до комплекту не входить):
Вхід: 100-240 В ∼ 0,5 A 50-60 Гц
Вихід: 50 В ⎓ 0,35 A
Живлення через мережу Ethernet з автовизначенням PoE IEEE 802.3af:
Вхід: 50 В ⎓ 0,34 A
Використовуйте тільки пристрої та кабелі, що постачаються або схвалені компанією Poly.

Пристрій Poly Trio 8300

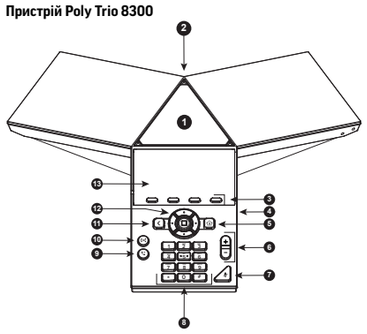

❶ Динамік і мікрофони
❷ Роз'єм для підключення USB-пристроїв
❸ Програмні клавіші
❹ USB роз'єм вузлового пристрою
❺ Клавіша «Початковий»
❻ Клавіші регулювання гучності
❼ Клавіша вимкнення звуку
❽ Панель набору номера
❾ Завершити виклик
❿ Прийняти виклик
⓫ Клавіша «Назад»
⓬ Клавіші навігації / вибору
⓭ Екран

Значки та індикатори стану

	Зареєстрована лінія
	Незареєстрована лінія
	Активний виклик
	USB-пристрій під'єднано
	Пропущений дзвінок
	Вихідний дзвінок

	Прийнятий дзвінок
	Увімкнено переадресацію дзвінків
	Увімкнено режим «Не турбувати»
	Bluetooth
	Зареєстрований пристрій

Обслуговування
Під час чищення телефонів для конференцій, настільних телефонів із клавіатурою або приладдя для телефону не можна допускати потрапляння дезінфекційного розчину всередину корпусу.
1. Від'єднайте від телефону всі кабелі та приладдя.
2. Занурте ватний диск у розчин медичного ізопропілового спирту у воді у співвідношенні 70:30. Відтисніть надлишки рідини.
3. Протріть усі поверхні, але не протирайте роз'єми на корпусі або конектори кабелів.
4. Занурте ватний тампон у спиртовий розчин і протріть поверхню навколо кнопок.
5. Перед підключенням кабелів необхідно дати телефону та приладдю повністю просохнути на повітрі.

Усунення неполадок
Відомості про виріб і відповіді на запитання є в документації на сайті https://docs.poly.com.
Інформація про усунення неполадок є в базі знань https://h30434.www3.hp.com/.
Зв'язок із технічною підтримкою: https://www.hp.com/us-en/contact-hp/contact.html.

Зберігання та транспортування
За необхідності зберігати виріб протягом тривалого часу слід відключити пристрій від мережі. Примітка. Вимкнення живлення пристрою унеможливлює віддалене оновлення програмного забезпечення, діагностику та керування.
Термін зберігання: 7 років за належних умов зберігання
Температура транспортування та зберігання: від –20 до 70 °C
Відносна вологість (без конденсації): від 5% до 95%

Безпека та нормативне регулювання
Перед встановленням і налаштуванням обладнання вивчіть усі нормативні документи та рекомендації з безпеки, ознайомтеся з друкованою вкладкою з техніки безпеки та дивіться *Посібник користувача з техніки безпеки та нормативного регулювання Poly Trio* на https://support.hp.com/poly.

zh-cn 简体中文

Ⓐ 可选配件

Ⓑ 监管标签

Ⓒ 频率范围 | 最大发射功率

zh-tw 繁體中文

Ⓐ 選用配件

Ⓑ 法規標籤

Ⓒ 頻率範圍 | 最大傳輸功率